S&B Matériaux Biosourcés

BLOCS BIOSYS (BCE) & MULTICHANVRE (BCD)
BLOCS DE BETON DE CHANVRE
S&B MATERIAUX BIOSOURCÉS
TARIF PROFESSIONNEL 2024 H.T.

Pour toutes questions, demande de chiffrage ou coût de livraison,
n'hésitez pas à contacter le service commercial.

Stéphane GAZAGNOL : 06.65.32.09.76 / solutionetbienetre@icloud.com

+Biosys
Imaginé par Vicat

NOTRE ENGAGEMENT, LIVRAISON DIRECTE USINE/CHANTIER.
Petit stock disponible au dépôt en cas de manque.

Coordonnées Siège
24 Rue Victor Hugo
31250 REVEL
Tel : 0665320976

PRIX DÉPART USINE HT

Désignation	*M2 / Ml*	*Unitaire*	*Palette*	*Remarques*

BIOSYS BLOC A EMBOITEMENT (5,4 BLOCS / M2)

STANDARD POTEAU U DE CHAINAGE	62.63€	11.57€	277,78€	20 palettes max par semi
DOUBLE POTEAU	156,15€	28,86€	687.06€	20 pal max
SEMELLE DE DEPART	5.38€	1,32€	157,32€	

Attention, l'usage des blocs double poteau est strictement limité à la réalisation de trumeaux (à valider sur plan)

MULTICHANVRE BLOC A BORDS DROITS (5,5 BLOCS / M2)

10 cm	21,24 €	3,86 €	293,44 €	26 palettes max par semi
15 cm	31,17 €	5,66 €	317,41 €	24 palettes max par semi
20 cm	41,08 €	7,46 €	298,71 €	26 palettes max par semi
30 cm	58,07 €	10,56 €	253,37 €	26 palettes max par semi

Coût de transport : nous consulter.
Tous nos devis sont réalisés avec le prix unitaire.

CONDITIONNEMENT

Désignation	Pcs / Pal	Précisions	M2 / Pal	Dim Pal	Poid Pal

BIOSYS BLOC A EMBOITEMENT (5,4 BLOCS / M2)

STANDARD	24	4 rangs de 6	4,4 m2	135 x 113 x 135	514 kg
POTEAU			4,4 m2		452 kg
DOUBLE POTEAU			4,4 m2		414 kg
U DE CHAINAGE			4,4 m2		405 kg
SEMELLE DE DEPART	120	-	30 ml	135x77x131 cm	840 kg

Les palettes de semelles sont consignées 22 € HT et déconsignées 17 € HT

MULTICHANVRE BLOC A BORDS DROITS (5,5 BLOCS / M2)

10 cm	76	4 rangs de 19	13,68 m2	120x100x135 cm	570 kg
15 cm	56	4 rangs de 14	10,08 m2	120x105x135 cm	618 kg
20 cm	40	4 rangs de 10	7,2 m2	120x100x135 cm	590 kg
30 cm	24	4 rangs de 6	4,32 m2	120x100x135 cm	534 kg
MORTIER CESA	56	-		95 x 120 x 90cm	1430 kg

Seules les palettes de semelle de départ peuvent être gerbées lors du transport (2 palettes max). Les palettes doivent être conservées à l'abris (prévoir une protection type bâche sur chantier).
Les palettes ne sont pas dépalétisables sauf les blocs double poteau, les semelles et le mortier s'il y a moins de 46 sacs.

ACCESSOIRES

Article	Commande mini.	Prix (pièce)	Disponibilité	Code
ACCESSOIRE BIOSYS (BCE)				
Coffre pré-linteau L - largeur tableau : 60 cm	Pièce	Merci de nous contacter	Merci de nous contacter	COFPRCH60
Coffre pré-linteau L - largeur tableau : 90 cm	Pièce			COFPRCH90
Coffre pré-linteau L - largeur tableau : 120 cm	Pièce			COFPRCH120
Coffre pré-linteau L - largeur tableau : 150 cm	Pièce			COFPRCH150
Coffre pré-linteau L - largeur tableau : 180 cm	Pièce			COFPRCH180
Coffre pré-linteau L - largeur tableau : 210 cm	Pièce			COFPRCH210
Coffre pré-linteau L - largeur tableau : 240 cm	Pièce			COFPRCH240
Coffre pré-linteau L - largeur tableau : 300 cm	Pièce			COFPRCH300
ACCESSOIRE MULTICHANVRE (BCD)				
Mortier MBM (CESA)	Pièce	16,82 €	Stock	MORCOBDC
Truelle crantée pour bloc de 10 cm	Pièce	17,06 €	Stock	TRUCRMOCO10
Truelle crantée pour bloc de 15 cm	Pièce	21,19 €	Stock	TRUCRMOCO15
Truelle crantée pour bloc de 20 cm	Pièce	22,87 €	Stock	TRUCRMOCO20
Truelle crantée pour bloc de 30 cm	Pièce	49,29 €	Stock	TRUCRMOCO30
Equerre de fixation 55x70x30	Boîte (100 pcs)	1,18 €	Stock	EDUNEDR557030
Equerre de fixation 100x70x30	Boîte (100 pcs)	1,26€	Stock	EQUNEDR1007030
Equerre de fixation 130x70x30	Boîte (100 pcs)	1,46€	Stock	EQUNEDR1307030
Profilé de soubassement pour bloc de 10 cm	Pièce	Merci de nous contacter	Merci de nous contacter	D0185
Profilé de soubassement pour bloc de 15 cm	Pièce			D0185
Profilé de soubassement pour bloc de 20 cm	Pièce			D0185
Profilé de soubassement pour bloc de 30 cm	Pièce			D0185
ACCESSOIRE BIOSYS (BCE) & MULTICHANVRE (BCD)				
Chènevotte	Ballot (200L)	16.70 €	Stock	BALCH200L
Ciment Naturel Prompt (CNP)	Pièce	21.25 €	Stock	CIMPR25
Retardateur de début de prise	Pièce	2,24€	Stock	TEM80G
Béton de chanvre en vrac	Big bag (1m3)	90,00 €	Stock	D5020
Enduit à la chaux PAREXAL pour revêtement ext.	Palette (48 pcs)	12.87 €	15 jours	ENDPAP125
Grattoir avec poignée bois	Pièce	7,54 €	Stock	TALGR15258
Vis à bois 10x80	Boîte (50 pcs)	1,32€	Stock	VISBOTF1080
Vis à bois 10x120	Boîte (50 pcs)	2,07 €	Stock	VISBOTF10120
Vis à bois 10x160	Boîte (50 pcs)	3,15 €	Stock	VISBOTF10160
Vis à bois 10x220	Boîte (50 pcs)	3,72€	Stock	VISBOTF10220

Attention, certaines références sont susceptibles de subir des augmentations en cours d'année selon variation des prix de la matière première.
Délai de disponibilité selon le stock. Nous consulter pour les autres longueur de coffre pré-linteau L.

REMISE POUR MISE EN STOCK

Quantité	0 pal	4 pal	8 pal	12 pal	20 pal	24 pal
Remise	Non remisé	3%	4%	5%	6%	7%

BIOSYS BLOC A EMBOITEMENT (5,4 BLOCS / M2) *Prix départ usine*

STANDARD	11.57€	11,22€	11,10€	10,99€	10,87 €	10,76€
POTEAU						
U DE CHAINAGE						
D. POTEAU	28,86€	27,99€	27,70€	27,41€	27,13€	26,84€

MULTICHANVRE BLOC A BORDS DROITS (5,5 BLOCS / M2)
Prix départ usine

10 cm	3,86 €	3,74€	3,71€	3,67€	3,63€	3,59€
15 cm	5,66 €	5,49€	5,43€	5,38€	5,32€	5,26€
20 cm	7,46 €	7,24€	7,16€	7,09€	7,01€	6,94€
30 cm	10,56 €	10,24€	10,14€	10,03€	9,92€	9,82€

COÛT DE TRANSPORT : NOUS CONSULTER.

CONDITIONS DE VENTE

Les marchandises livrées et acceptées ne seront pas reprises.

Si à titre exceptionnel une telle reprise était convenue, elle ne pourrait se faire que sous les conditions suivantes : - marchandises reprises non détériorées, ni déconditionnées,
- application d'une décote de 30%,
- facturation d'un forfait transport (si réalisé par nos soins).

REGLEMENT

Condition de paiement : LCR Directe Délai de paiement : 30 jours, fin de mois

ADRESSE D'ENLEVEMENT

Rue de Naglans
25660 MEREY SOUS MONTROND tel : 03.81.86.71.09
fax : 03.81.86.71.79 www.solutions-biosys.fr

RETRAIT DE MARCHANDISE

Coordonnées GPS 47°09'47.6 N 6°04'47.4 E

Merci de demander à votre transporteur de contacter l'usine pour prendre RDV au minimum 24h à l'avance. Un numéro d'enlèvement lui sera demandé (se rapprocher du service commercial).

Attention, aucune réclamation ne sera acceptée si le transporteur :
- n'a pas remis de numéro d'enlèvement (ex : chargement de la mauvaise marchandise).
- passe sans prendre RDV (ex : impossibilité de charger ce jour là.).
- ne dispose pas d'un moyen de transport approprié (prévoir un tautliner - pas de plateaux ou fourgons)

LIVRAISON EN SEMI ET PORTEUR

Accès à confirmer par vos soins : semi ou porteur.
Immobilisation camion : 100 € HT / heure après la première heure. Pas de déchargement sur la voie publique.

Conditions à respecter pour une livraison en hayon :
- convient uniquement sur sol lisse et plat (pas de trottoir, pas de tout-venant, etc.)

- pour 8 palettes ou moins
- plus de 8 palettes = chariot embarqué (en semi uniquement)

En cas de déchargement par vos soins, merci de préciser le moyen de manutention.

LIVRAISON DPD

Livraison en France métropolitaine.
Valable pour des livraisons de moins de 30kg. Forfait de 40 €HT.

COMMANDE

Merci de préciser sur les bons de commande : adresse exacte de livraison, contact pour la livraison accessibilité semi & moyen de déchargement prévu.

BLOCS BIOSYS

L : 600 x h : 308 x l : 300mm

STANDARD
BLOCHBI6030.

POTEAU
BLOCHPOBI6030

U DE CHAINAGE
BLOCHUBI6030

DOUBLE POTEAU
BLOCHDOPOBI6030

SEMELLE DE DEPART L : 250 X H 100 X l : 200mm

ACCESSOIRE : BIOSYS (BCE)

COFFRE DEMI LINTEAU POUR VOLET ROULANT ET BSO

Ces coffres sont spécialement conçus pour s'adapter à une maçonnerie en blocs BIOSYS (BCE).
Fabriqués en béton de chanvre, ils présentent l'avantage d'être isolants et de permettre une homogénéité des matériaux de façade. Côte tableau sur demande à partir de 50 cm jusqu'à 300 cm (par tranche de 10 cm).

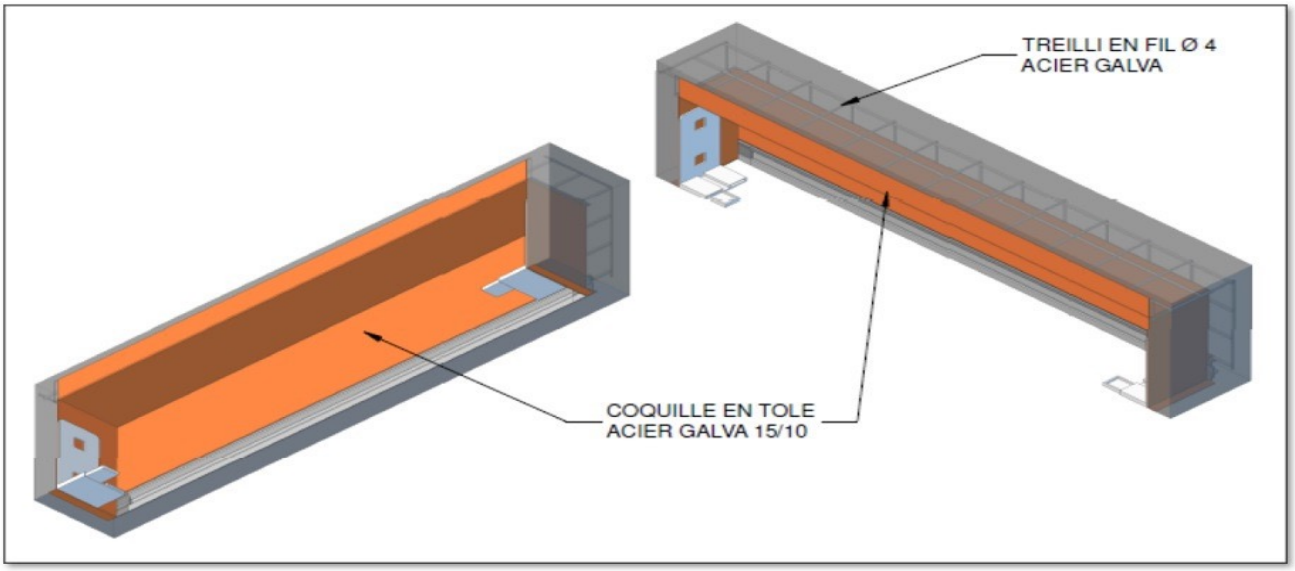

BLOCS MULTICHANVRE (BCD)

L : 600 x h : 308

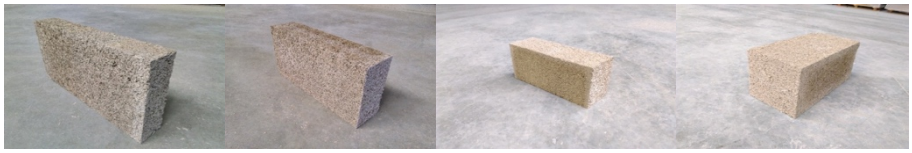

10cm 15cm 20cm 30cm

ACCESSOIRE : MULTICHANVRE (BCD)

MORTIER M.B.M

Ce mortier prêt à gâcher à la chaux hydraulique, allie la facilité et la sécurité du mortier prêt à l'emploi aux qualités de flexibilité et de durabilité des mortiers traditionnels à la chaux.

Il a été spécialement conçu par les Chaux & Enduits de Saint-Astier pour maçonner les blocs MULTICHANVRE (BCD).

Sac de 25kg

Epaisseur	Truelle crantée	Pose traditionnelle
10	3,5 kg / m2	7kg /m2
15	5,5 kg / m2	10,5 kg / m2
20	7,5 kg / m2	14 kg / m2
30	11kg /m2	21 kg / m2

TRUELLE CRANTÉE

La truelle crantée permet de maçonner les blocs
de béton de chanvre MULTICHANVRE (BCD). Disponibles en 10, 15, 20 et 25 cm d'épaisseurs, elles améliorent le résultat thermique final en limitant l'épaisseur du joint.

EQUERRE DE FIXATION

Equerres nervurées en acier zingué.
En doublage, les équerres de fixation permettront de fixer vos blocs MULTICHANVRE (BCD) sur les murs porteurs existants.
En cloison, elles serviront à assurer la jonction avec des murs existants. Enfin, elles peuvent également servir à fixer les blocs en linteau.

Vis de fixation à adapter en fonction du mur suppport.

PROFILÉ DE SOUBASSEMENT

Les profilés de soubassement servent de support aux blocs MULTICHANVRE (BCD) en isolation par l'extérieur.

Ils sont fixés sur le mur existant et permettront de s'assurer quele1errangdeblocsoitàaumoins15cmaudessus du sol extérieur conformément au DTU 26.1.

Longueur appui bloc	Longueur appui mur	Épaisseur.	Blocs
55mm	70mm	30mm	10cm
100mm	70mm	30mm	15et20cm
130mm	70mm	30mm	30cm

ACCESSOIRE : BIOSYS (BCE) & MULTICHANVRE (BCD)

PROPORTIONS POUR RÉALISER 150L DE BÉTON DE CHANVRE FINI :

- 2 dosettes retardateur de début de prise TEMPO - 1 sac ciment naturel prompt de 25kg
- 1/2 ballot de chènevo□e de 200L
- 25L d'eau

BALLOT DE CHENEVOTTE 200L

La chènevotte est la tige du chanvre, concassée et dépoussiérée. Elle est issue de la culture, sans pesticide ni insecticide, du chanvre. Cette chènevotte qualité bâtiment bénéficie du label de Construire en Chanvre "Chanvre Bâtiment" qui garanti sa qualité. Permet de réaliser des gâchées de béton de chanvre frais sur le chantier une fois associé à un liant et à de l'eau.
Cela permettra de réaliser les éventuelles reprises ou remplir les petits espaces.

CIMENT NATUREL PROMPT

Le ciment naturel Prompt est un liant hydraulique naturel fabriqué à partir d'une seule matière première. Il résulte de la simple cuisson
à basse température d'un calcaire argileux, suivie d'un broyage très fin. C'est un liant à prise et durcissement rapides.

Ce ciment présenté en sac de 25 kg mélangé à la chènevo□e bâ□ment permet la réalisa□on de béton de chanvre sur chan□er
pour les éventuelles reprises.

Permet de conserver les qualités de perméabilité à la vapeau d'eau de la chènevotte.

RETARDATEUR DE DÉBUT DE PRISE

Spécialement conçu pour régler le début de prise du Ciment Naturel Prompt, le TEMPO permet de respecter le rythme de travail du professionnel.

Retardateur de début de prise pour béton de chanvre. Dosette de 80gr.

BÉTON DE CHANVRE EN VRAC

Dosette de 80g.

Une réservation à reboucher ? Une lame d'air à isoler ? Vous pouvez utiliser du béton de chanvre en vrac pour combler l'espace.

ENDUIT A LA CHAUX POUR REVETEMENT EXTERIEUR

Idéal pour réaliser les revètements extérieurs, ces enduits à la chaux permettront de protéger les blocs de béton de chanvre tout en conservant la perspirance de la paroi.

Sa forte teneur en chaux aérienne lui confère une grande souplesse
(très bas module d'élasticité) et une forte perméabilité à la vapeur d'eau.

Cette référence est vendue à la palette complète soit 48 sacs de 25 kg. Consommation : 1,4 kg par mm/m2